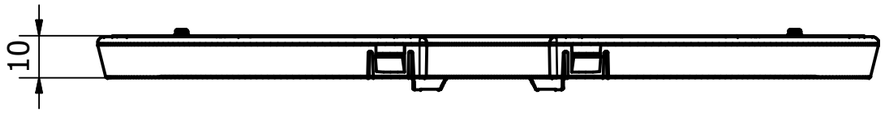

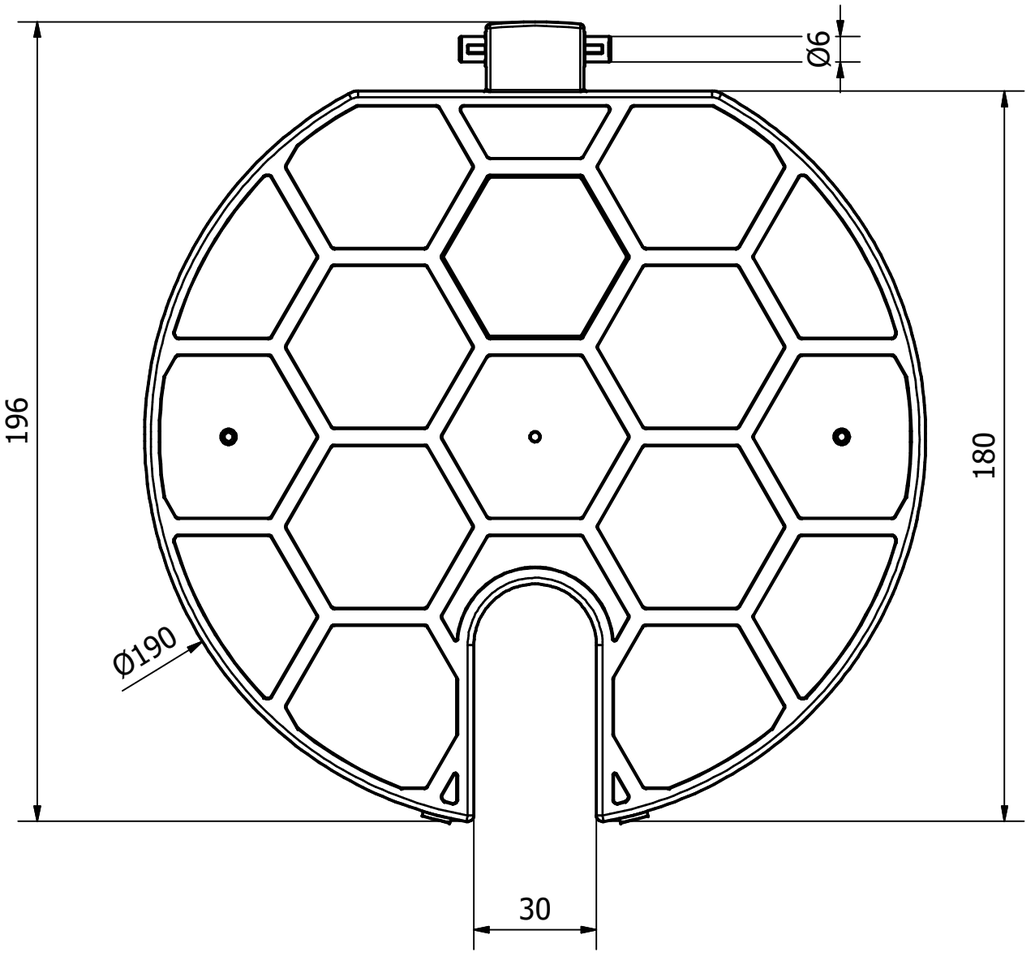

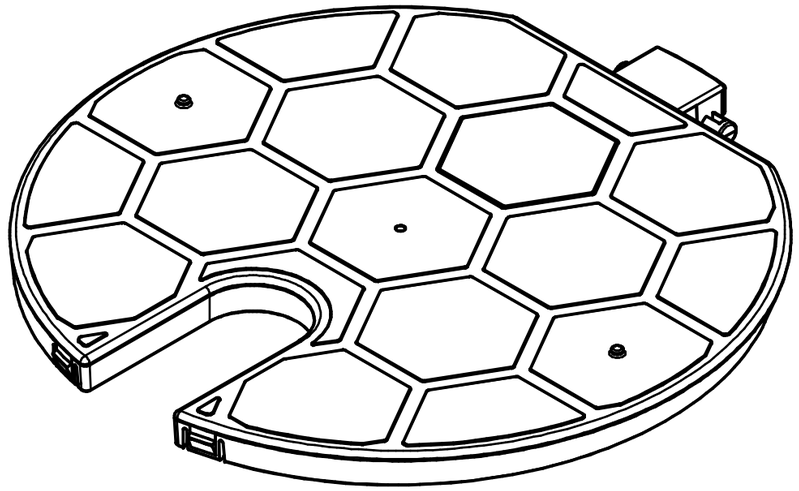

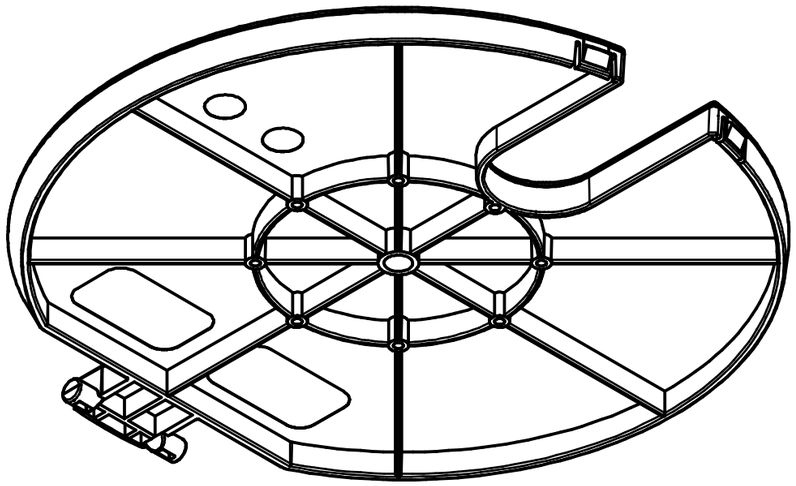

Pokrywa studzienki pobory wody					