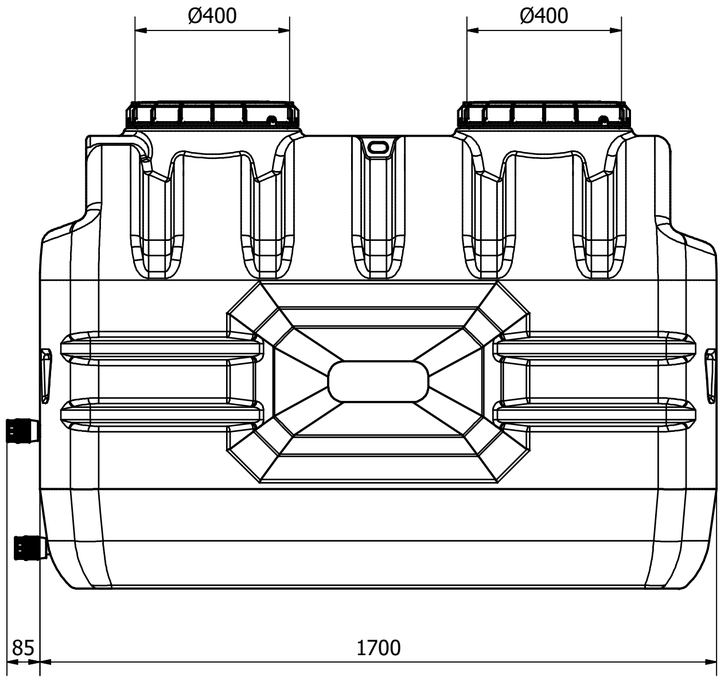

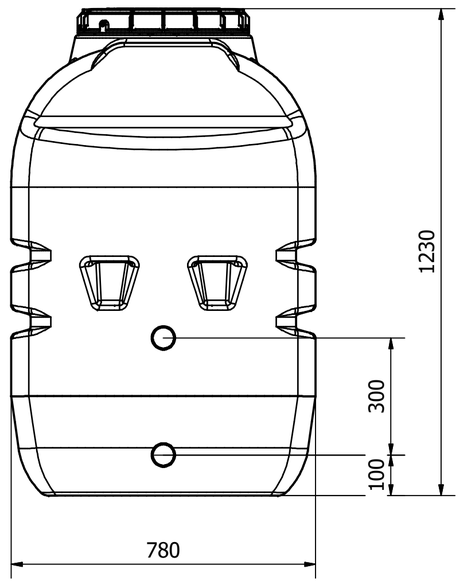

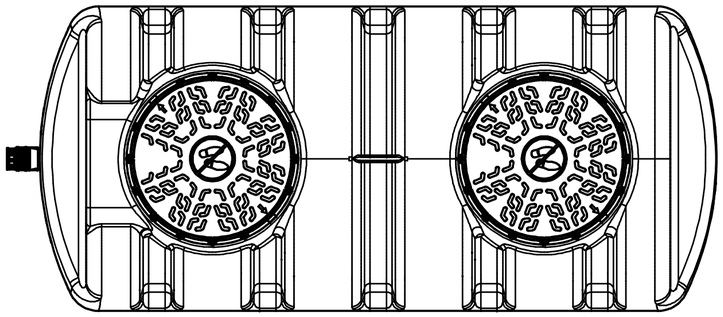

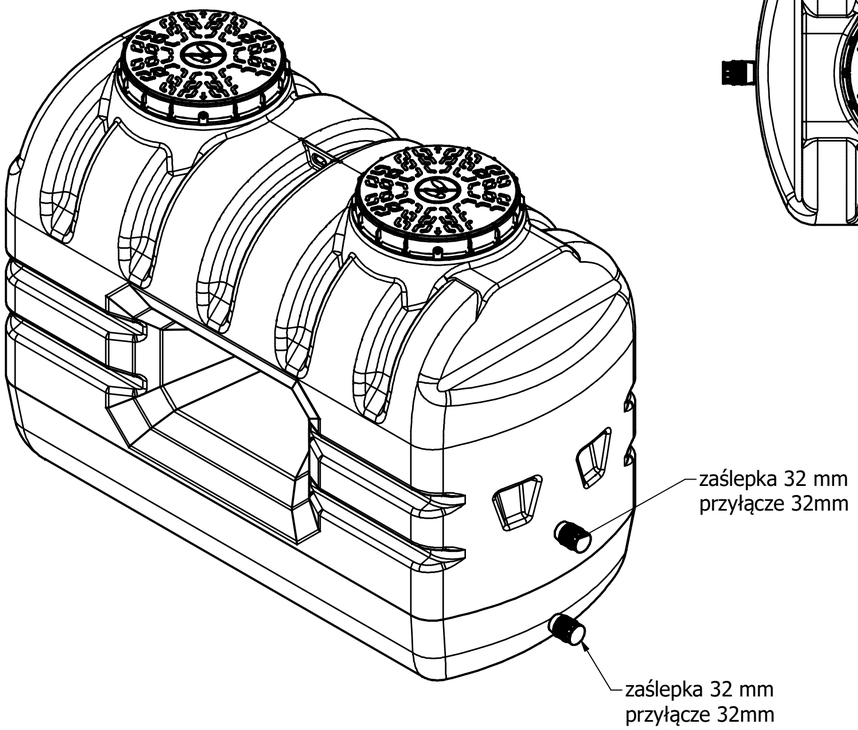

Zbiornik na wodę deszczową BASIC 1000					