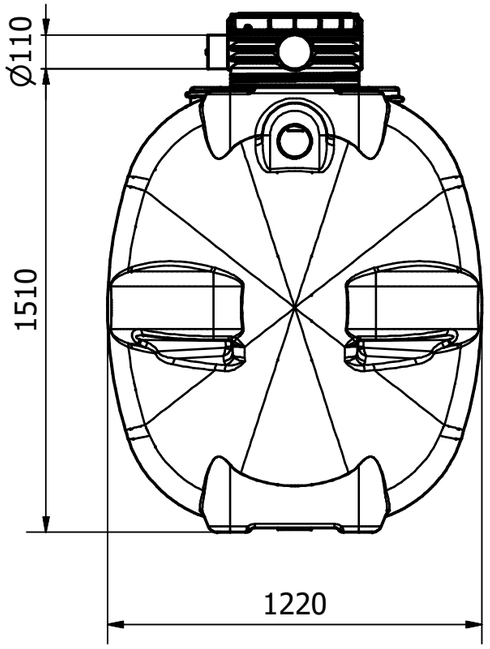

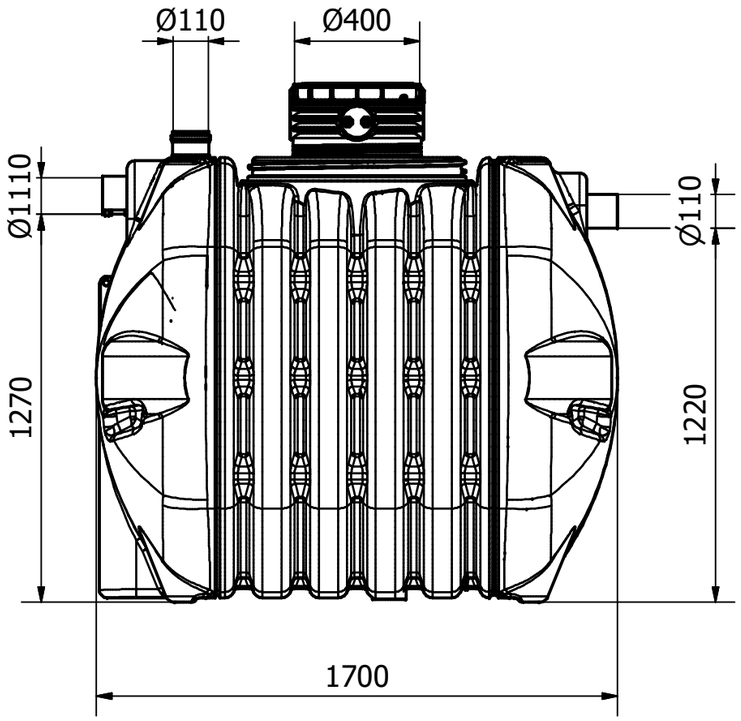

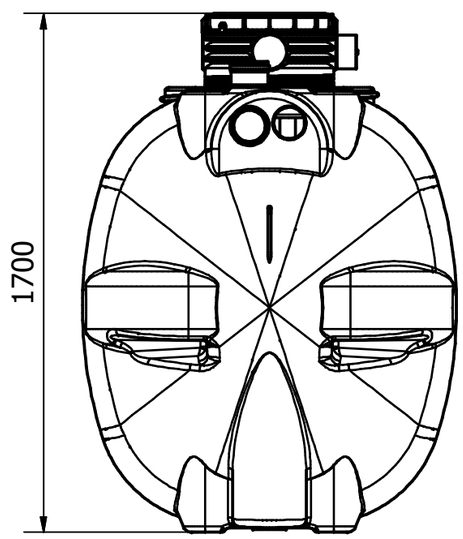

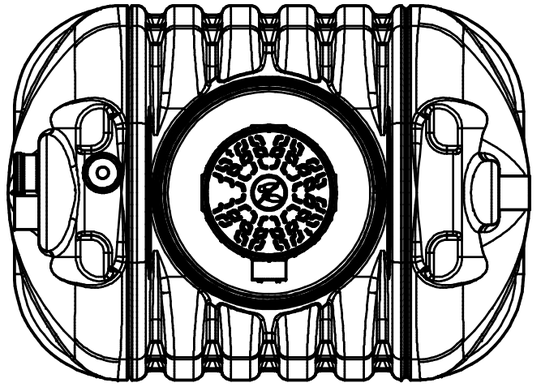

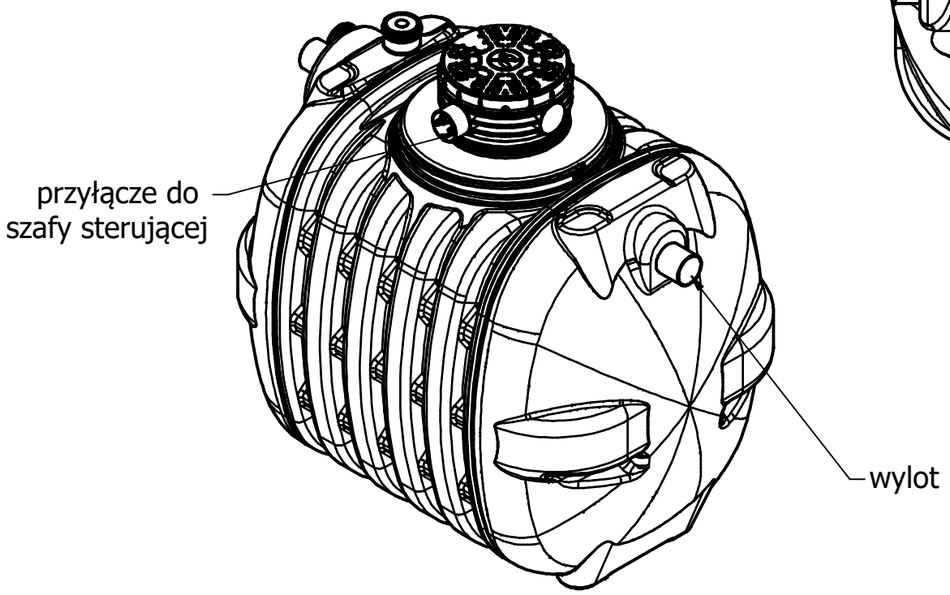

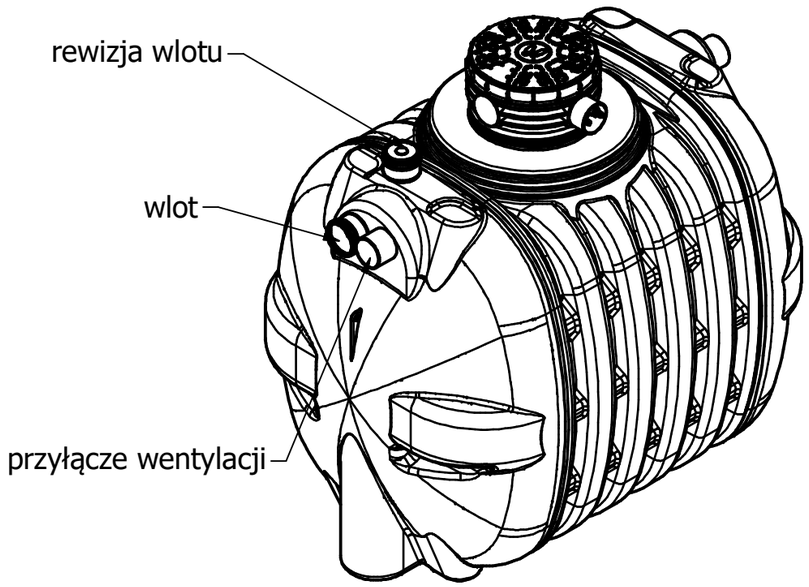

Oczyszczalnia biologiczna Optimax 4					