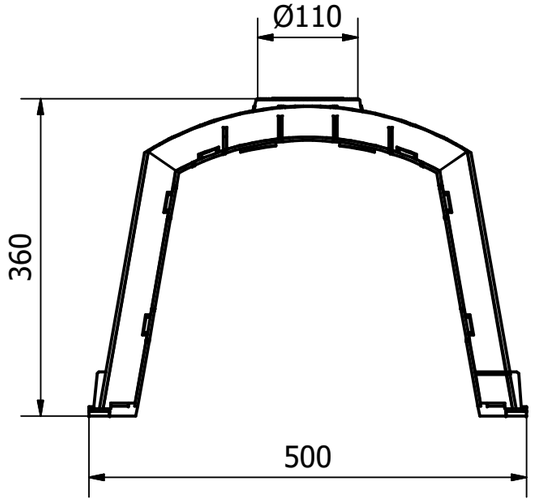

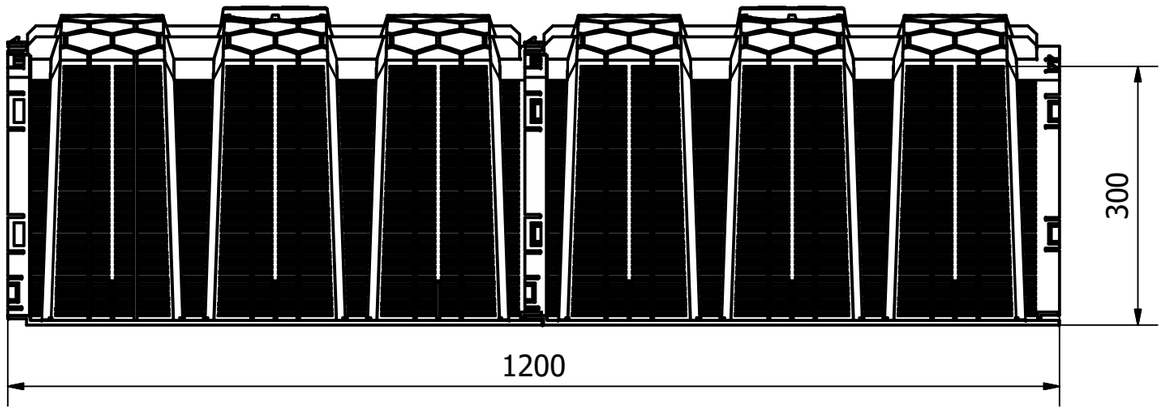

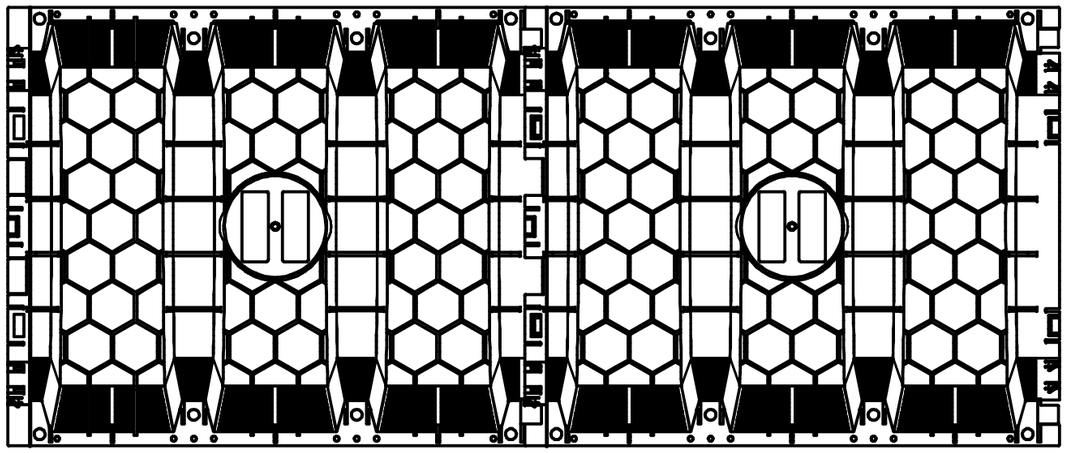

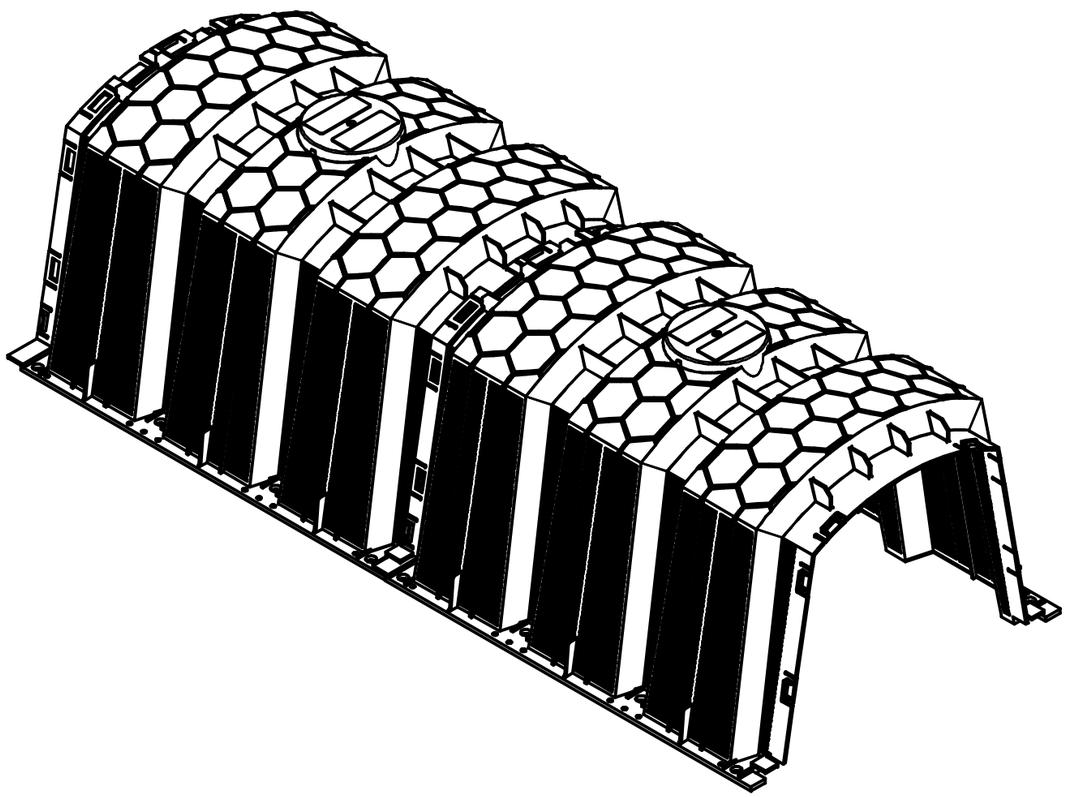

Tunel rozsączający 150					